DELTA

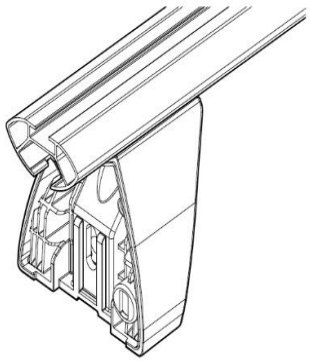

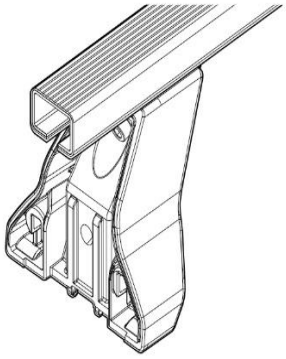

OMEGA

PAG. 5

FIXING KIT DELTA

1

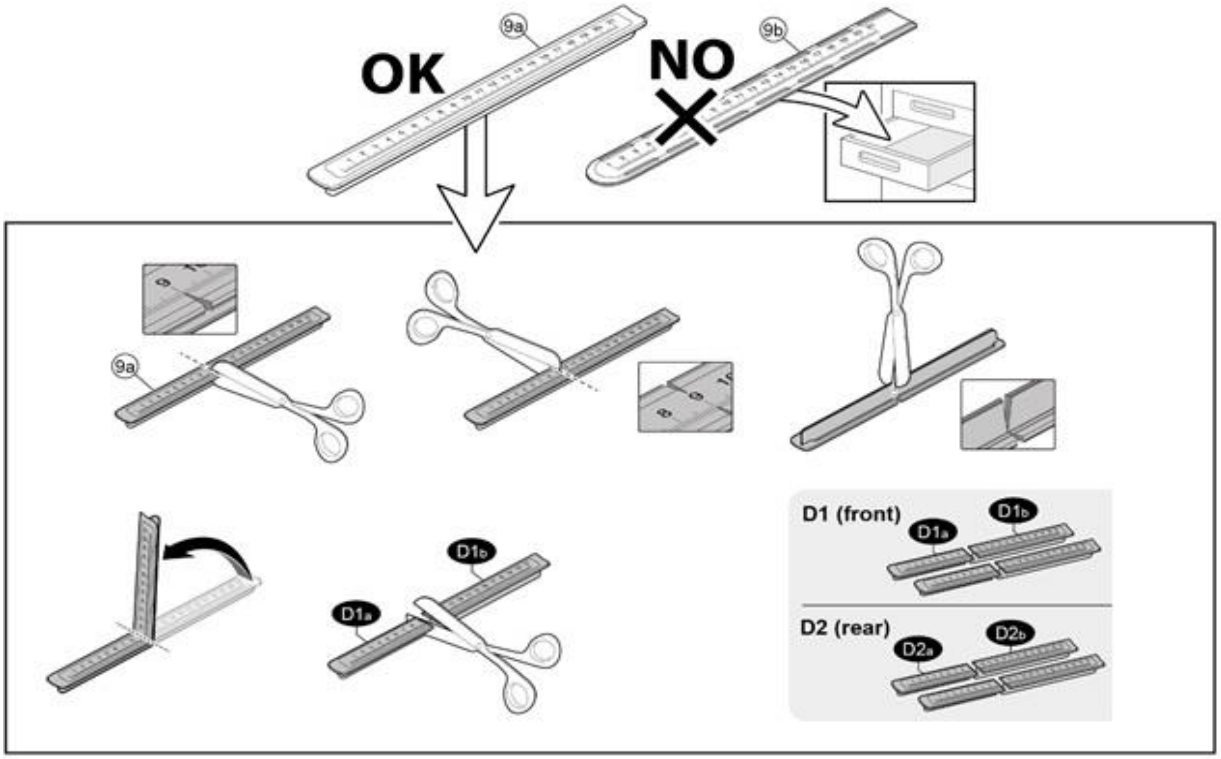

MANUFACTURER	MODEL CAR	DOORS	MODEL YEAR	D1	D2
BMW	*X1 (F48)*	*5*	*15>19*	*9,3*	*8,5*
BMW	*X3 (F25)*	*5*	*10>17*	*8,1*	*8,1*
CHEVROLET	*Bolt*	*5*	*16>*	*8,7*	*8,6*
FIAT	*500 X*	*5*	*15>*	*6,2*	*5,5*
FIAT	*Brava*	*5*	*95>01*	*8,2*	*8,2*
FIAT	*Marea*	*4*	*96>03*	*7,9*	*7,9*
FIAT	*Panda II (169)*	*5*	*03>12*	*12,1*	*11,4*
FORD	*C-Max II*	*5*	*10>19*	*11,3*	*8,9*
FORD	*Edge*	*5*	*16>*	*10,2*	*10,2*
FORD	*Flex*	*5*	*13>*	*8,1*	*8,1*
GENESIS	*G80 (HD)*	*4*	*17>*	*5,2*	*5,2*
GENESIS	*G90 (HI)*	*4*	*16>*	*6,4*	*7,1*
HYUNDAI	*Accent V (HC) Sedan*	*4*	*17>*	*13,2*	*12,8*
HYUNDAI	*Elantra GT (PD)*	*5*	*17>*	*5,3*	*5,0*
HYUNDAI	*Elantra V (UD)*	*5*	*11>15*	*7,3*	*6,3*
HYUNDAI	*Elantra VI (AD)*	*5*	*16>20*	*7,3*	*6,3*
HYUNDAI	*Genesis (HD)*	*4*	*15>16*	*5,2*	*5,2*
HYUNDAI	*Ioniq (AE)*	*4*	*16>*	*7,2*	*6,8*
HYUNDAI	*Sonata VI (YF)*	*4*	*09>14*	*5,2*	*5,2*

HYUNDAI	Sonata VII (LF)	4	15>19	6,5	5,3
JAGUAR	E-Pace (X540)	5	17>	8,2	9,8
KIA	Sorento (UM)	5	19>20	9,4	8,5
KIA	Venga (No tetto in vetro / No glass sunroof)	5	14>	7,7	5,3
LEXUS	ES (XZ10)	4	18>	8,5	7,0
LEXUS	RX (AL20)	5	15>	8,4	8,4
LINCOLN	Mk-T	5	10>	11,2	10,4
MAZDA	Cx-3	5	15>	13,7	12,4
MAZDA	Cx-5 (KF)	5	17>	8,9	8,1
MERCEDES	X (470)	4	18>	12,5	12,5
NISSAN	Navara / NP300 / Frontier (D23)	4	14>21	9,9	9,9
PORSCHE	Cayenne (92A)	5	11>17	13,0	10,4
PORSCHE	Macan (95B)	5	13>	9,8	10,9
RENAULT	Alaskan	4	16>	9,9	9,9
SSANGYONG	Actyon	5	05>10	10,5	10,0
SUZUKI	Vitara / Escudo (LY)	5	15>	8,8	5,2
VOLKSWAGEN	Golf V (1K) Plus	5	03>08	13,1	11,5
VOLKSWAGEN	Touareg II (7P)	5	10>13	2,5	0,8

2

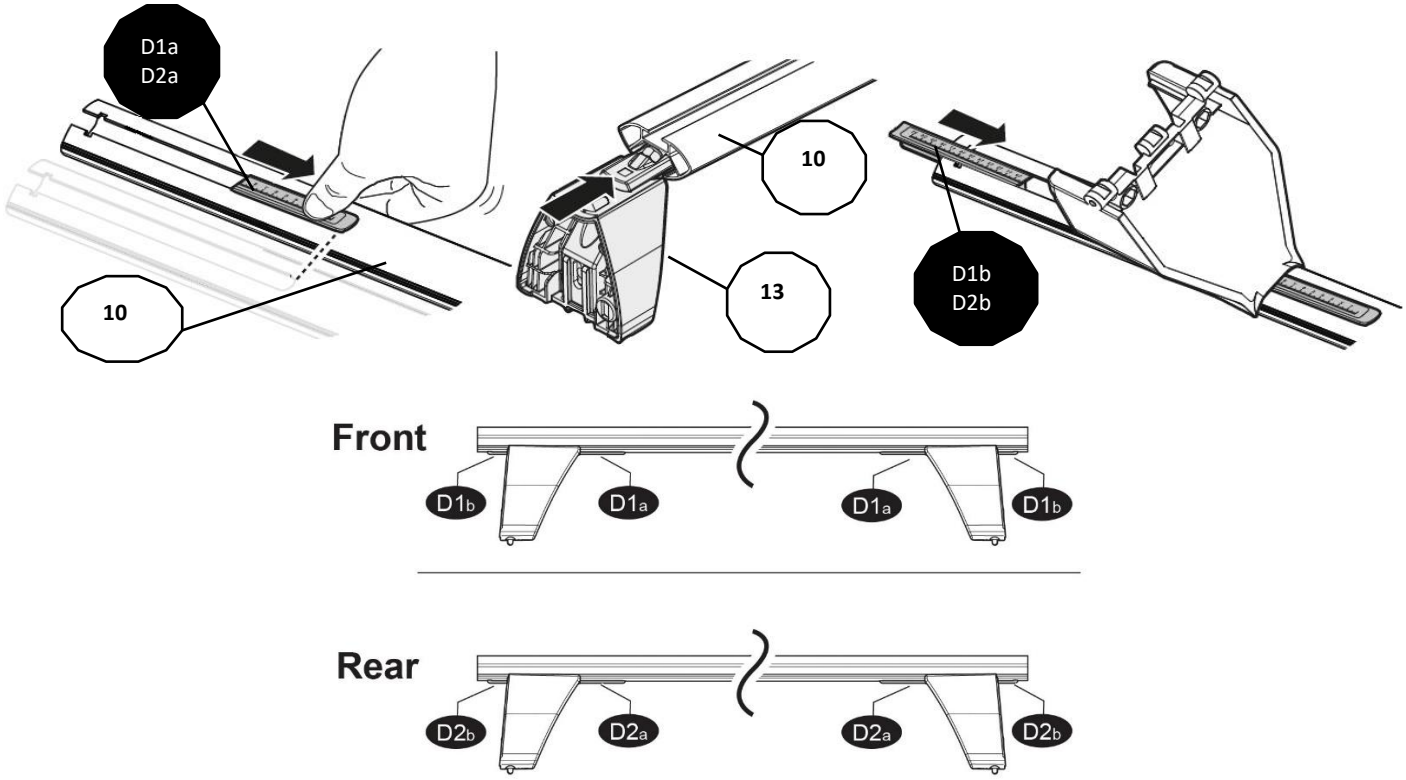

3

x4

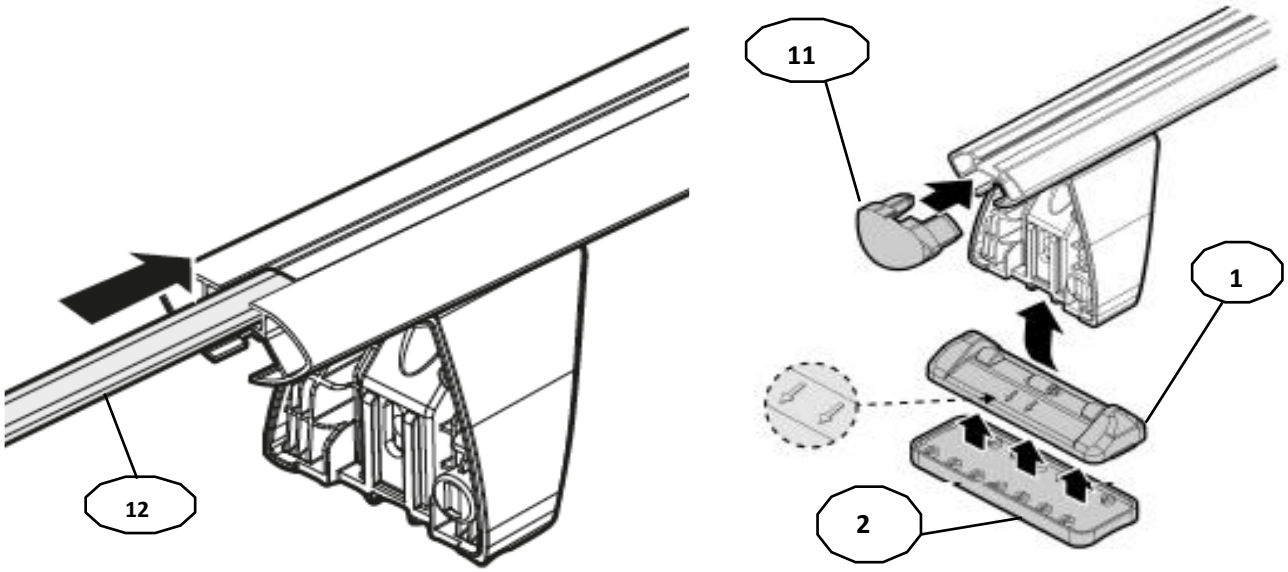

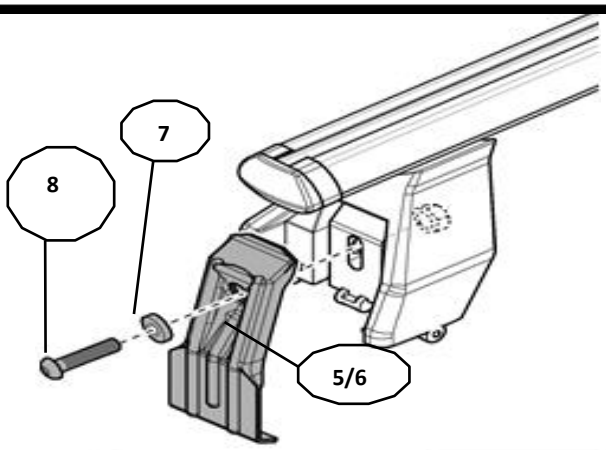

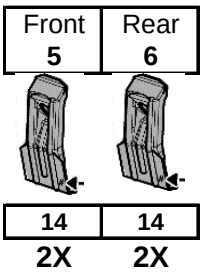

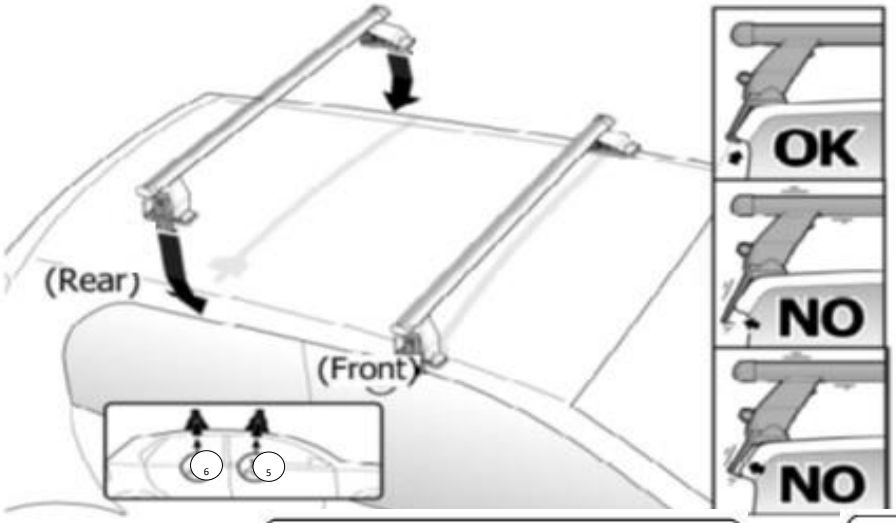

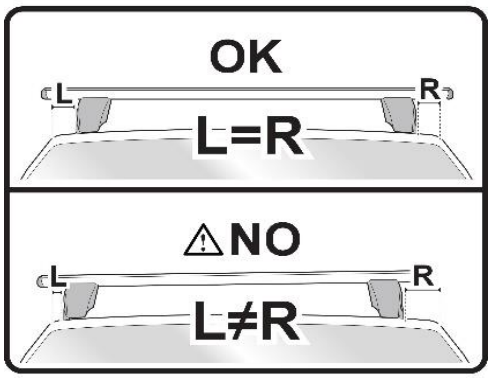

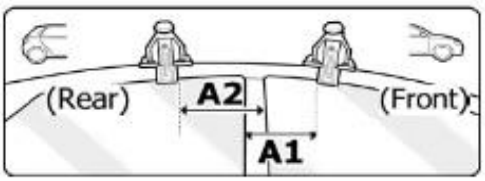

OR

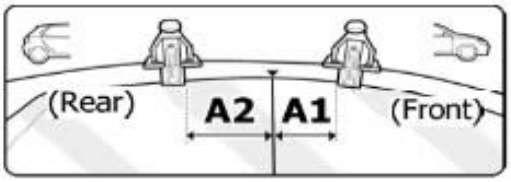

MANUFACTURER	MODEL CAR	DOORS	MODEL YEAR	A1 cm	A2 cm	A1 in	A2 in
BMW	*X1 (F48)*	*5*	*15>19*	*25*	*47*	*9,8*	*18,5*
BMW	*X3 (F25)*	*5*	*10>17*	*30*	*43*	*11,8*	*16,9*
CHEVROLET	*Bolt*	*5*	*16>*	*22*	*42*	*8,7*	*16,5*
FIAT	*500 X*	*5*	*15>*	*38*	*38*	*15,0*	*15,0*
FIAT	*Brava*	*5*	*95>01*	*X*	*X*	*X*	*X*
FIAT	*Marea*	*4*	*96>03*	*X*	*X*	*X*	*X*
FIAT	*Panda II (169)*	*5*	*03>12*	*20*	*50*	*7,9*	*19,7*
FORD	*C-Max II*	*5*	*10>19*	*25*	*47*	*9,8*	*18,5*
FORD	*Edge*	*5*	*16>*	*25*	*40*	*9,8*	*15,7*
FORD	*Flex*	*5*	*13>*	*7*	*57*	*2,8*	*22,4*
GENESIS	*G80 (HD)*	*4*	*17>*	*18*	*46*	*7,1*	*18,1*
GENESIS	*G90 (HI)*	*4*	*16>*	*17*	*47*	*6,7*	*18,5*
HYUNDAI	*Accent V (HC) Sedan*	*4*	*17>*	*28*	*35*	*11,0*	*13,8*
HYUNDAI	*Elantra GT (PD)*	*5*	*17>*	*18*	*46*	*7,1*	*18,1*
HYUNDAI	*Elantra V (UD)*	*5*	*11>15*	*28*	*33*	*11,0*	*13,0*
HYUNDAI	*Elantra VI (AD)*	*5*	*16>20*	*28*	*33*	*11,0*	*13,0*
HYUNDAI	*Genesis (HD)*	*4*	*15>16*	*18*	*46*	*7,1*	*18,1*
HYUNDAI	*Ioniq (AE)*	*4*	*16>*	*28*	*42*	*11,0*	*16,5*
HYUNDAI	*Sonata VI (YF)*	*4*	*09>14*	*27*	*37*	*10,6*	*14,6*
HYUNDAI	*Sonata VII (LF)*	*4*	*15>19*	*27*	*31*	*10,6*	*12,2*
JAGUAR	*E-Pace (X540)*	*5*	*17>*	*15*	*41*	*5,9*	*16,1*
KIA	*Sorento (UM)*	*5*	*19>20*	*13*	*56*	*5,1*	*22,0*
KIA	*Venga (No tetto in vetro / No glass sunroof)*	*5*	*14>*	*29*	*45*	*11,4*	*17,7*

X = predisposizione originale /original arrangement

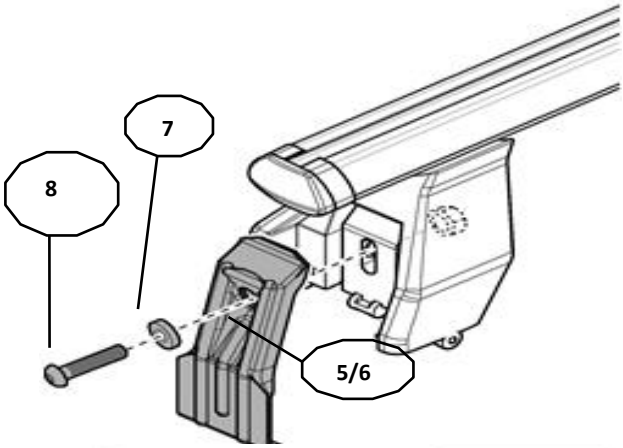

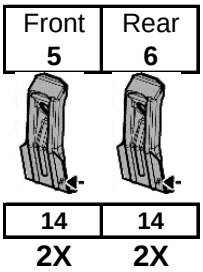

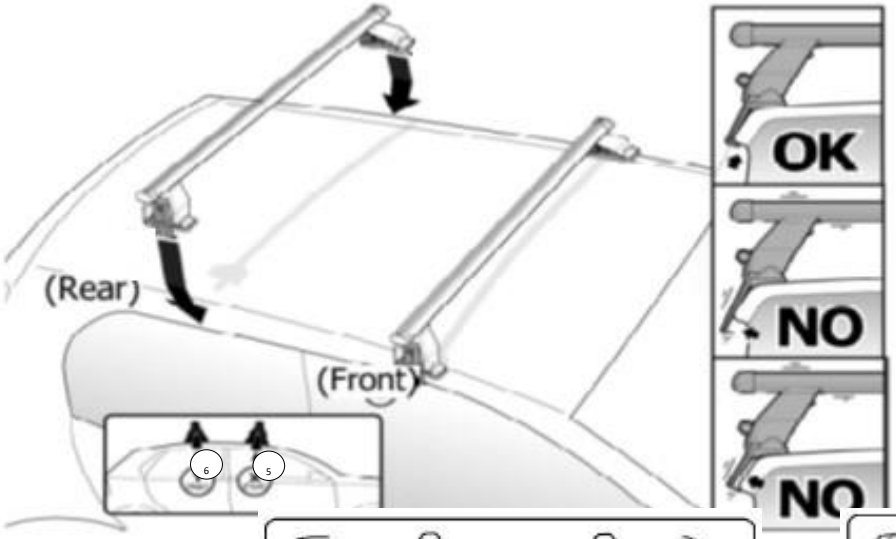

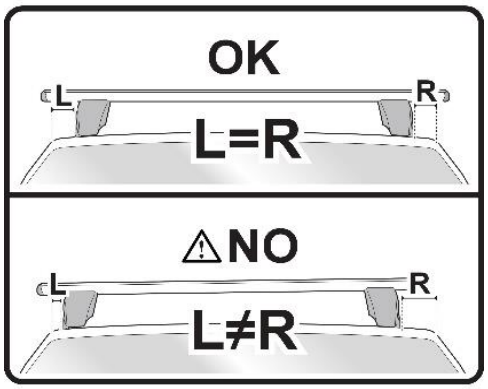

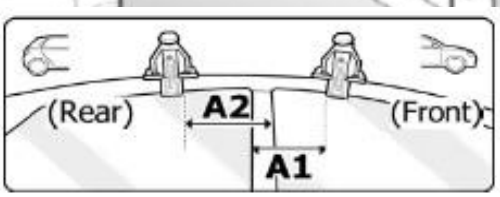

OR

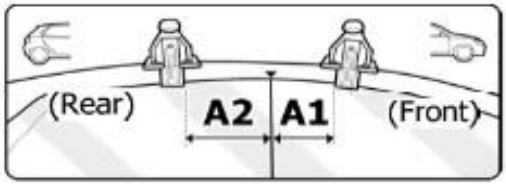

MANUFACTURER	MODEL CAR	DOORS	MODEL YEAR	A1 cm	A2 cm	A1 in	A2 in
LEXUS	*ES (XZ10)*	*4*	*18>*	*30*	*37*	*11,8*	*14,6*
LEXUS	*RX (AL20)*	*5*	*15>*	*33*	*37*	*13,0*	*14,6*
LINCOLN	*Mk-T*	*5*	*10>*	*7*	*57*	*2,8*	*22,4*
MAZDA	*Cx-3*	*5*	*15>*	*26*	*43*	*10,2*	*16,9*
MAZDA	*Cx-5 (KF)*	*5*	*17>*	*23*	*47*	*9,1*	*18,5*
MERCEDES	*X (470)*	*4*	*18>*	*22*	*47*	*8,7*	*18,5*
NISSAN	*Navara / NP300 / Frontier (D23)*	*4*	*14>21*	*23*	*43*	*9,1*	*16,9*
PORSCHE	*Cayenne (92A)*	*5*	*11>17*	*26*	*40*	*10,2*	*15,7*
PORSCHE	*Macan (95B)*	*5*	*13>*	*18*	*46*	*7,1*	*18,1*
RENAULT	*Alaskan*	*4*	*16>*	*23*	*43*	*9,1*	*16,9*
SSANGYONG	*Actyon*	*5*	*05>10*	*23*	*45*	*9,1*	*17,7*
SUZUKI	*Vitara / Escudo (LY)*	*5*	*15>*	*33*	*46*	*13,0*	*18,1*
VOLKSWAGEN	*Golf V (1K) Plus*	*5*	*03>08*	*30*	*40*	*11,8*	*15,7*
VOLKSWAGEN	*Touareg II (7P)*	*5*	*10>13*	*26*	*45*	*10,2*	*17,7*

X = predisposizione originale /original arrangement

5

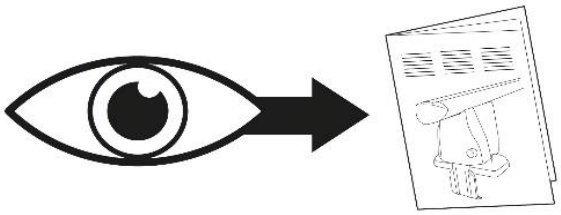

MANUAL DELTA

FIXING KIT OMEGA

2

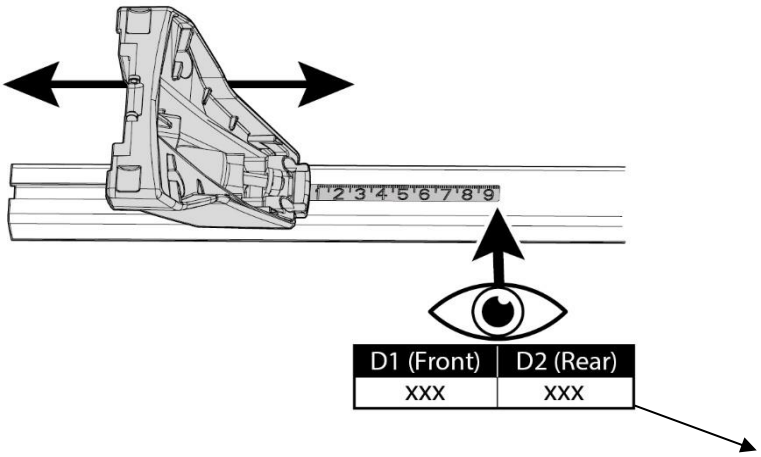

MANUFACTURER	MODEL CAR	DOORS	MODEL YEAR	D1	D2
BMW	X1 (F48)	5	15>19	9,3	8,5
BMW	X3 (F25)	5	10>17	8,1	8,1
CHEVROLET	Bolt	5	16>	8,7	8,6
FIAT	500 X	5	15>	6,2	5,5
FIAT	Brava	5	95>01	8,2	8,2
FIAT	Marea	4	96>03	7,9	7,9
FIAT	Panda II (169)	5	03>12	12,1	11,4
FORD	C-Max II	5	10>19	11,3	8,9
FORD	Edge	5	16>	10,2	10,2
FORD	Flex	5	13>	8,1	8,1
GENESIS	G80 (HD)	4	17>	5,2	5,2
GENESIS	G90 (HI)	4	16>	6,4	7,1
HYUNDAI	Accent V (HC) Sedan	4	17>	13,2	12,8
HYUNDAI	Elantra GT (PD)	5	17>	5,3	5,0
HYUNDAI	Elantra V (UD)	5	11>15	7,3	6,3
HYUNDAI	Elantra VI (AD)	5	16>20	7,3	6,3
HYUNDAI	Genesis (HD)	4	15>16	5,2	5,2
HYUNDAI	Ioniq (AE)	4	16>	7,2	6,8
HYUNDAI	Sonata VI (YF)	4	09>14	5,2	5,2
HYUNDAI	Sonata VII (LF)	4	15>19	6,5	5,3
JAGUAR	E-Pace (X540)	5	17>	8,2	9,8
KIA	Sorento (UM)	5	19>20	9,4	8,5
KIA	Venga (No tetto in vetro / No glass sunroof)	5	14>	7,7	5,3
LEXUS	ES (XZ10)	4	18>	8,5	7,0
LEXUS	RX (AL20)	5	15>	8,4	8,4
LINCOLN	Mk-T	5	10>	11,2	10,4
MAZDA	Cx-3	5	15>	13,7	12,4
MAZDA	Cx-5 (KF)	5	17>	8,9	8,1
MERCEDES	X (470)	4	18>	12,5	12,5
NISSAN	Navara / NP300 / Frontier (D23)	4	14>21	9,9	9,9
PORSCHE	Cayenne (92A)	5	11>17	13,0	10,4
PORSCHE	Macan (95B)	5	13>	9,8	10,9
RENAULT	Alaskan	4	16>	9,9	9,9
SSANGYONG	Actyon	5	05>10	10,5	10,0
SUZUKI	Vitara / Escudo (LY)	5	15>	8,8	5,2
VOLKSWAGEN	Golf V (1K) Plus	5	03>08	13,1	11,5
VOLKSWAGEN	Touareg II (7P)	5	10>13	2,5	0,8

3

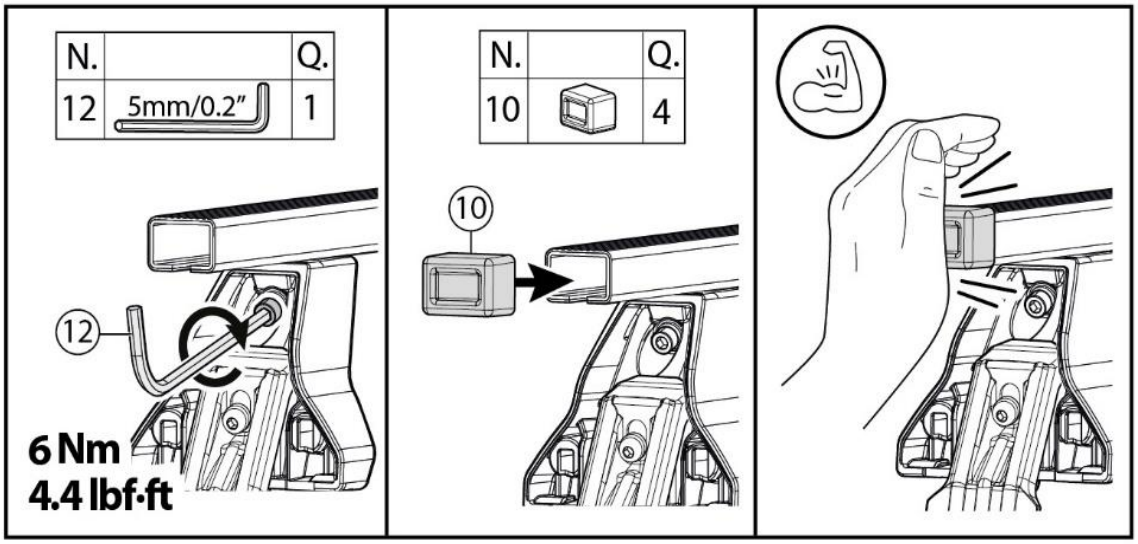
N.
Q.
12
5mm/0.2"
1
N.
Q.
10
4
10
12
6 Nm
4.4 lbf·ft

4

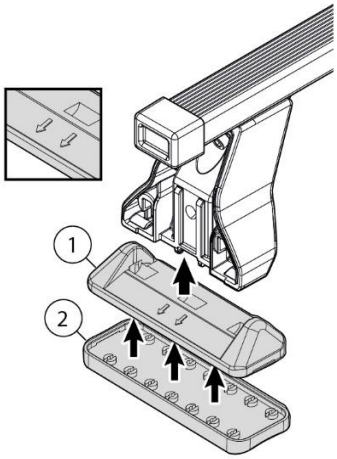
1
2

5

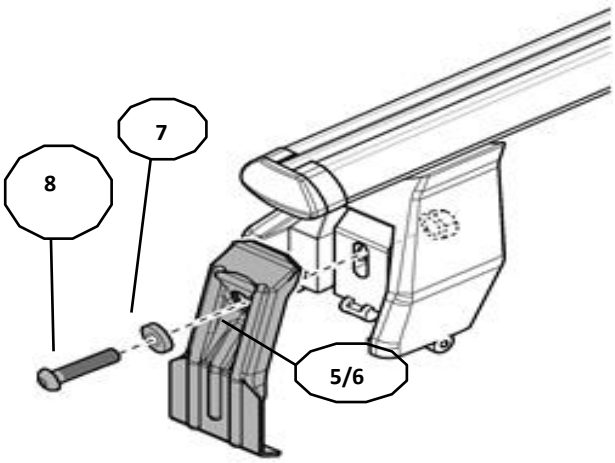
7
8
5/6

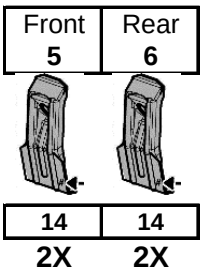
Front
5
Rear
6
14
14
2X
2X

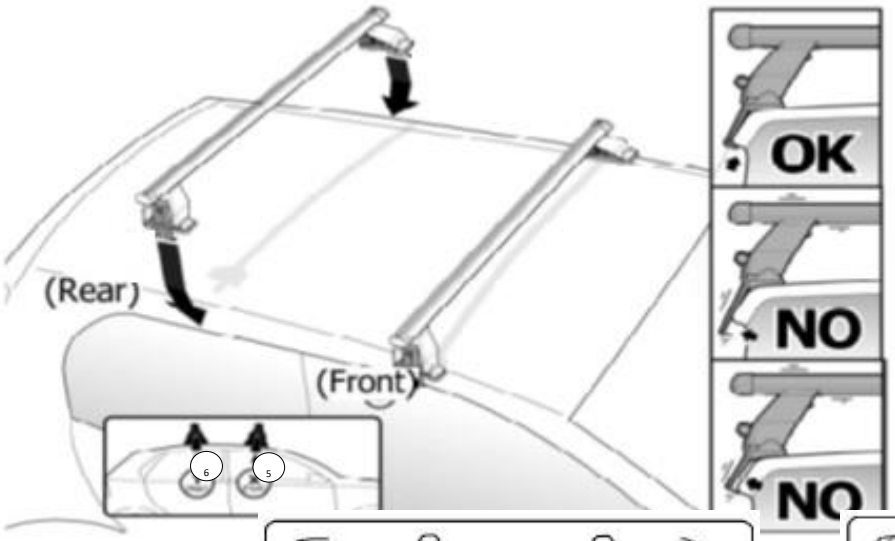

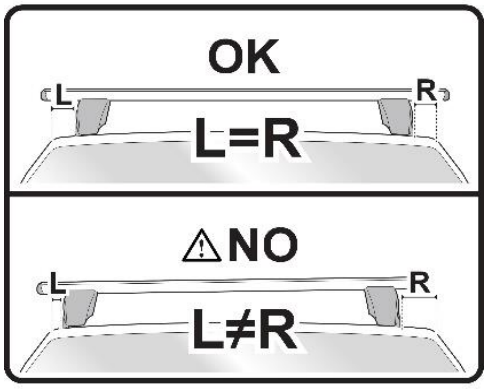

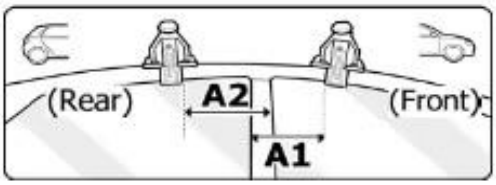

OR

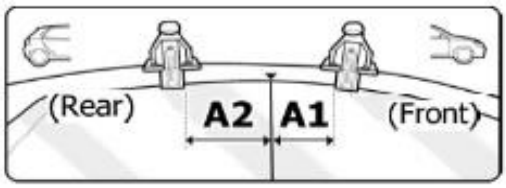

MANUFACTURER	MODEL CAR	DOORS	MODEL YEAR	A1 cm	A2 cm	A1 in	A2 in
BMW	X1 (F48)	5	15>19	25	47	9,8	18,5
BMW	X3 (F25)	5	10>17	30	43	11,8	16,9
CHEVROLET	Bolt	5	16>	22	42	8,7	16,5
FIAT	500 X	5	15>	38	38	15,0	15,0
FIAT	Brava	5	95>01	X	X	X	X
FIAT	Marea	4	96>03	X	X	X	X
FIAT	Panda II (169)	5	03>12	20	50	7,9	19,7
FORD	C-Max II	5	10>19	25	47	9,8	18,5
FORD	Edge	5	16>	25	40	9,8	15,7
FORD	Flex	5	13>	7	57	2,8	22,4
GENESIS	G80 (HD)	4	17>	18	46	7,1	18,1
GENESIS	G90 (HI)	4	16>	17	47	6,7	18,5
HYUNDAI	Accent V (HC) Sedan	4	17>	28	35	11,0	13,8
HYUNDAI	Elantra GT (PD)	5	17>	18	46	7,1	18,1
HYUNDAI	Elantra V (UD)	5	11>15	28	33	11,0	13,0
HYUNDAI	Elantra VI (AD)	5	16>20	28	33	11,0	13,0
HYUNDAI	Genesis (HD)	4	15>16	18	46	7,1	18,1
HYUNDAI	Ioniq (AE)	4	16>	28	42	11,0	16,5
HYUNDAI	Sonata VI (YF)	4	09>14	27	37	10,6	14,6
HYUNDAI	Sonata VII (LF)	4	15>19	27	31	10,6	12,2
JAGUAR	E-Pace (X540)	5	17>	15	41	5,9	16,1
KIA	Sorento (UM)	5	19>20	13	56	5,1	22,0
KIA	Venga (No tetto in vetro / No glass sunroof)	5	14>	29	45	11,4	17,7
LEXUS	ES (XZ10)	4	18>	30	37	11,8	14,6
LEXUS	RX (AL20)	5	15>	33	37	13,0	14,6
LINCOLN	Mk-T	5	10>	7	57	2,8	22,4
MAZDA	Cx-3	5	15>	26	43	10,2	16,9
MAZDA	Cx-5 (KF)	5	17>	23	47	9,1	18,5
MERCEDES	X (470)	4	18>	22	47	8,7	18,5
NISSAN	Navara / NP300 / Frontier (D23)	4	14>21	23	43	9,1	16,9
PORSCHE	Cayenne (92A)	5	11>17	26	40	10,2	15,7
PORSCHE	Macan (95B)	5	13>	18	46	7,1	18,1
RENAULT	Alaskan	4	16>	23	43	9,1	16,9
SSANGYONG	Actyon	5	05>10	23	45	9,1	17,7
SUZUKI	Vitara / Escudo (LY)	5	15>	33	46	13,0	18,1
VOLKSWAGEN	Golf V (1K) Plus	5	03>08	30	40	11,8	15,7
VOLKSWAGEN	Touareg II (7P)	5	10>13	26	45	10,2	17,7

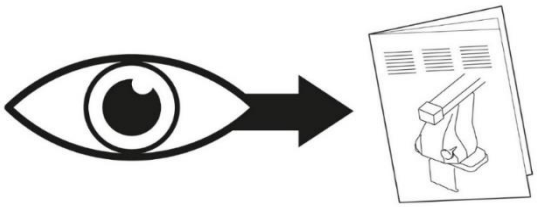

MANUAL OMEGA

NOTE: